PULSE

EN	Cart	**FI**	Vaunu	**RU**	Тележка
ES	Carro	**HR**	Kolica	**SK**	Vozík
FR	Chariot	**HU**	Kocsi	**SL**	Voziček
DE	Wagen	**IS**	Vagn	**TR**	Araba
SV	Vagn	**NL**	Onderstel	**EL**	Καροτσάκι
IT	Carrello	**NO**	Vogn	**BG**	Количка
CS	Vozík	**PL**	Wózek	**JA**	カート
DA	Vogn	**PT**	Carrinho	**AR**	عربة

54976
04/02/20

EN ASSEMBLY: p.9
ES INSTALACIÓN: p.9
FR ASSEMBLAGE : p.9
DE MONTAGE: S.9
SV MONTERING: sida9
IT ASSEMBLAGGIO: p.9
CS MONTÁŽ: str.9
DA MONTERING: s.9
FI KOKOAMINEN: s.9
HR SASTAVLJANJE: 9
HU ÖSSZESZERELÉS: 9
IS SAMSETNING: bls.9

EN

Observe all DANGERS, WARNINGS, CAUTIONS and instructions in your Weber Grill Owner's Guide when using this appliance. If you do not have your Owner's Guide, contact the customer service representative in your area using the contact information on www.weber.com.

Failure to observe the DANGERS, WARNINGS, and CAUTIONS contained in this Owner's Guide may result in serious bodily injury or death, or may result in a fire or an explosion causing damage to property.

WARNINGS:

- ⚠ For outdoor use only.
- ⚠ For use with Weber Pulse 1000 and 2000 series barbecues ONLY. Do not attempt to attach any other products or appliances to the cart.
- ⚠ Never move the barbecue on the cart when it is in operation and/or hot.
- ⚠ Improper assembly may be dangerous. Carefully follow the assembly instructions in this manual.
- ⚠ Set up the cart on an outdoor, stable, level surface before placing your barbecue on the cart. Never set up the cart on a sloping surface.
- ⚠ Remove the barbecue from the cart before placing the cart in a vehicle boot, station wagon, mini-van, sport utility vehicle (SUV), recreational vehicle (RV), or any storage area.
- ⚠ Do not move the cart with a barbecue on it in the upright position over rough and uneven surfaces or up and down steps.
- ⚠ Never use the cart as a step stool or ladder.
- ⚠ Do not use the cart or place a barbecue on the cart if any parts are missing or damaged.
- ⚠ Locate power cord away from traffic areas. Arrange the cord so that it will not be pulled or tripped over.

FR

Lorsque vous utilisez cet appareil, respectez toutes les indications DANGER, AVERTISSEMENT et MISE EN GARDE, ainsi que les instructions, présentes dans le Mode d'emploi de votre barbecue Weber. Si vous ne disposez pas du Mode d'emploi, contactez le représentant du service à la clientèle de votre région en vous référant aux coordonnées indiquées sur www.weber.com.

Le non-respect des indications DANGER, AVERTISSEMENT et MISE EN GARDE présentes dans ce Mode d'emploi peut entraîner des blessures corporelles graves voire la mort, ou peut causer un incendie ou une explosion entraînant des dégâts matériels.

AVERTISSEMENTS :

- ⚠ Pour usage extérieur uniquement.
- ⚠ Compatible avec les barbecues Weber Pulse 1000 et 2000 UNIQUEMENT. N'essayez pas de fixer d'autres articles ou appareils sur le chariot.
- ⚠ Ne déplacez jamais le barbecue sur le chariot lorsqu'il fonctionne et/ou est chaud.
- ⚠ Tout montage inadéquat peut s'avérer dangereux. Suivez attentivement les instructions de montage présentes dans ce manuel.
- ⚠ Placez le chariot sur une surface extérieure, stable et plane avant d'y installer le barbecue. Ne positionnez jamais le chariot sur une surface en pente.
- ⚠ Retirez le barbecue du chariot avant de charger ce dernier dans le coffre d'un véhicule, d'un break, d'une camionnette, d'un 4x4 (SUV), d'un camping-car ou dans tout autre espace de stockage.
- ⚠ Ne déplacez jamais le chariot avec le barbecue en position verticale sur des surfaces irrégulières, accidentées, ou dans des escaliers.
- ⚠ N'utilisez jamais le chariot en guise d'escabeau ou d'échelle.
- ⚠ N'utilisez pas le chariot ni ne placez le barbecue sur le chariot si des éléments manquent ou sont endommagés.
- ⚠ Installez le câble d'alimentation hors des zones de passage. Disposez-le de sorte à ce que personne ne puisse le tirer ou trébucher dessus.

ES

Respete todas las indicaciones de PELIGRO, ADVERTENCIA y PRECAUCIÓN, así como las instrucciones descritas en el manual del propietario de su barbacoa Weber durante el uso de este equipo. Si ha extraviado el manual del propietario, póngase en contacto con el representante de atención al cliente de su zona usando la información de contacto disponible en www.weber.com.

Ignorar las indicaciones de PELIGRO, ADVERTENCIA y PRECAUCIÓN que contiene este manual del propietario puede dar lugar a lesiones personales graves o muertes, así como provocar incendios o explosiones resultantes en daños materiales.

ADVERTENCIAS:

- ⚠ Sólo para uso al aire libre.
- ⚠ SÓLO compatible con barbacoas Weber Pulse 1000 y 2000. No intente fijar productos o equipos de ningún otro tipo al carro.
- ⚠ No traslade la barbacoa sobre el carro si está en uso y/o caliente.
- ⚠ Un montaje incorrecto puede dar lugar a situaciones peligrosas. Siga atentamente las instrucciones de montaje que contiene este manual.
- ⚠ Instale el carro al aire libre, sobre una superficie llana y estable, antes de colocar la barbacoa encima. No instale el carro sobre una superficie en pendiente.
- ⚠ Retire la barbacoa del carro antes de introducirlo en el maletero de un vehículo, una ranchera, una miniván, un utilitario deportivo, un vehículo recreativo o un área de almacenamiento.
- ⚠ No desplace el carro en posición vertical con la barbacoa encima sobre superficies accidentadas o irregulares, o escalones ascendentes o descendentes.
- ⚠ No use el carro como alzador o escalera.
- ⚠ No use el carro ni coloque una barbacoa en él si faltan piezas o alguna pieza está dañada.
- ⚠ Aleje el cable de alimentación de las áreas de paso. Pase el cable de manera que no sea posible tirar de él ni tropezar

DE

Bitte befolge während der Benutzung dieses Geräts sämtliche mit GEFAHR, WARNUNG und VORSICHT gekennzeichneten Hinweise sowie die Anweisungen im Benutzerhandbuch deines Weber-Grills. Falls du keinen Zugang zum Benutzerhandbuch hast, wende dich bitte an einen Vertreter des Kundendienstes in deiner Nähe. Die entsprechenden Kontaktinformationen findest du auf www.weber.com.

Ein Nichtbeachten der mit GEFAHR, WARNUNG und VORSICHT gekennzeichneten Hinweise in diesem Benutzerhandbuch kann zu schweren oder tödlichen Verletzungen führen oder Sachschäden durch Brände oder Explosionen verursachen.

WARNUNG:

- ⚠ Nur für die Verwendung im Freien.
- ⚠ AUSSCHLIESSLICH für die Verwendung mit den Grills der Serien Weber Pulse 1000 und 2000. Versuche NICHT, andere Produkte oder Geräte auf dem Rollwagen zu befestigen.
- ⚠ Bewege den Grill NIEMALS auf dem Rollwagen, wenn der Grill in Betrieb und/oder heiß ist.
- ⚠ Eine unsachgemäße Montage kann gefährlich sein. Befolge sorgfältig sämtliche Montageanweisungen in diesem Benutzerhandbuch.
- ⚠ Stelle den Rollwagen stets im Freien auf einem stabilen, ebenen Untergrund auf, bevor du deinen Grill daraufsetzt. Stelle den Rollwagen NIEMALS auf einem abschüssigen Untergrund auf.
- ⚠ Entferne den Grill vom Rollwagen, bevor du den Rollwagen in den Kofferraum eines Kombis, Minivans, SUVs, Wohnmobils oder einen anderen Stauraum lädst.
- ⚠ Bewege den Rollwagen NIEMALS mit montiertem Grill in der aufrechten Position über unwegsames und unebenes Gelände oder über Treppen.
- ⚠ Verwende den Rollwagen NIEMALS als Tritthocker oder Leiter.
- ⚠ Der Rollwagen darf NICHT verwendet oder der Grill darauf befestigt werden, wenn Teile fehlen oder beschädigt sind.
- ⚠ Achte darauf, dass das Kabel nicht im Weg liegt. Verlege das Kabel so, dass niemand daran ziehen oder darüber stolpern kann.

NL MONTAGE: 9
NO MONTERING: s.9
PL MONTAŻ: s.9
PT MONTAGEM: p.9
RU СБОРКА: стр.9
SK MONTÁŽ: str.9
SL SESTAVLJANJE: 9
TR MONTAJ: s.9
EL ΣΥΝΑΡΜΟΛΟΓΗΣΗ:9
BG СГЛОБЯВАНЕ: стр.9
JA 組み立て：p.9
AR التجميع: صفحة 9

SV **Följ all information om FAROR, VARNINGAR, FÖRSIKTIGHETSÅTGÄRDER och anvisningar i din Weber Grill ägarhandbok när du använder denna produkt. Om du inte har någon ägarhandbok, kontakta den lokala kundservicerepresentanten via kontaktinformationen på www.weber.com.**

Om inte all information om FAROR, VARNINGAR och FÖRSIKTIGHETSÅTGÄRDER i ägarhandboken följs kan det resultera i allvarliga personskador eller dödsfall, eller i en brand eller explosion som orsakar egendomsskador.

VARNINGAR:

- ⚠ Endast för utomhusbruk.
- ⚠ ENDAST för användning med grillserierna Weber Pulse 1000 och 2000. Försök inte fästa andra produkter eller utrustningar på vagnen.
- ⚠ Flytta aldrig grillen på vagnen när den används och/eller när den är varm.
- ⚠ Felaktig montering kan innebära fara. Följ noga monteringsanvisningarna i denna handbok.
- ⚠ Placera vagnen på en stabil, jämn yta innan du placerar grillen på vagnen. Placera aldrig vagnen i en sluttning.
- ⚠ Ta bort grillen från vagnen innan du placerar vagnen i bilens baklucka, i en van eller mini-van, SUV, husbil eller husvagn, eller i ett förvaringsutrymme.
- ⚠ Flytta inte vagnen med grillen i upprätt läge över ojämn mark eller i trappor.
- ⚠ Använd aldrig vagnen som pall eller stege.
- ⚠ Använd inte vagnen och placera inte grillen på vagnen om någon del av vagnen saknas eller är skadad.
- ⚠ Placera nätkabeln där få personer rör sig. Se till att nätsladden ligger skyddad, så att man inte fastnar eller snubblar på den.

CS **Při používání tohoto spotřebiče se řiďte všemi VÝSTRAHAMI, VAROVÁNÍMI, UPOZORNĚNÍMI a pokyny ve vaší Příručce uživatele grilu Weber. Pokud nemáte Příručku uživatele grilu, kontaktujte pracovníky zákaznického servisu pro svou oblast. Kontaktní informace naleznete na stránce www.weber.com.**

Pokud neuposlechnete VÝSTRAHY, VAROVÁNÍ a UPOZORNĚNÍ v Příručce uživatele grilu, může to mít za následek vážná poranění nebo dokonce smrt, dále tím můžete způsobit požár nebo výbuch, které mohou mít za následek škody na majetku.

VAROVÁNÍ:

- ⚠ Pouze pro venkovní použití.
- ⚠ Používejte POUZE s grily Weber z řad Pulse 1000 a 2000. Nepokoušejte se k vozíku připojovat nebo montovat jiné výrobky nebo spotřebiče.
- ⚠ Nikdy gril na vozíku nepřemisťujte, pokud je právě v provozu a/nebo pokud je horký.
- ⚠ Nesprávná montáž může znamenat nebezpečí. Pečlivě dodržujte návod k montáži v této příručce.
- ⚠ Najděte pro vozík venku rovné místo s pevným podkladem. Až poté dejte gril na vozík. Vozík s grilem nikdy nestavte na nerovný povrch.
- ⚠ Sejměte gril z vozíku před tím, než ho umístíte do kufru vozidla, kombi, minivanu, SUV, rekreačního vozidla nebo do jakéhokoliv jiného úložného prostoru.
- ⚠ Nikdy vozík s grilem ve svislé poloze nepřemisťujte přes nerovný povrch nebo nahoru či dolů po schodech.
- ⚠ Nikdy vozík nepoužívejte jako stoličku nebo žebřík.
- ⚠ Nepoužívejte vozík ani na něj neumisťujte gril, pokud některé součástky chybí, nebo jsou poškozené.
- ⚠ Napájecí kabel veďte místem, kde není velký provoz. Kabel veďte tak, aby za něj nikdo netahal, ani o něj nezakopl.

IT **Seguire sempre i messaggi di PERICOLO, AVVERTENZA e AVVISO e le istruzioni nella Guida utente del barbecue Weber quando si utilizza questo apparecchio. Se non si dispone della Guida utente, contattare il rappresentante del Servizio Clienti nella propria area utilizzando le informazioni di contatto su www.weber.com.**

Il mancato rispetto di questi avvisi di PERICOLO, AVVERTIMENTO E ATTENZIONE contenuti in questa Guida utente possono causare gravi lesioni personali o morte, incendi o esplosioni, e danni materiali.

AVVERTENZE:

- ⚠ Solo per uso all'aperto.
- ⚠ Per l'uso SOLO con i barbecue della serie Weber Pulse 1000 e 2000. Non cercare di montare altri prodotti o apparecchi sul carrello.
- ⚠ Non spostare mail il barbecue sul carrello durante il suo utilizzo e/o se caldo.
- ⚠ Un montaggio errato può essere pericoloso. Attenersi scrupolosamente alle istruzioni di montaggio riportate in questo manuale.
- ⚠ Prima di montare il barbecue sul carrello, posizionare il carrello su una superficie stabile e piana, all'aperto. Non posizionare mail il carrello su una superficie inclinata.
- ⚠ Rimuovere il barbecue dal carrello prima di caricare il carrello nel bagagliaio di un veicolo, mini-furgone, SUV, veicolo ricreativo (RV) o qualsiasi altra area di magazzinaggio.
- ⚠ Non spostare il carrello con il barbecue montato in posizione verticale su superfici sconnesse e irregolari e non trasportarlo su e giù per le scale.
- ⚠ Non utilizzare il carrello come sgabello o scala.
- ⚠ Non utilizzare il carrello o posizionare il barbecue sul carrello con parti mancanti o danneggiate.
- ⚠ Instradare il cavo lontano da aree ad alto traffico. Posizionare il cavo in modo che non venga tirato e non sia d'intralcio.

DA **Følg alle sikkerhedsanvisningerne (FARE, ADVARSEL, FORSIGTIG) samt de generelle retningslinjer i brugervejledningen til din Webergrill, når du bruger dette produkt. Hvis du ikke har brugervejledningen, kan du kontakte din lokale kundeservicerepræsentant ved hjælp af kontaktoplysningerne på www.weber.com.**

Hvis du ikke følger sikkerhedsanvisningerne (FARE, ADVARSEL, FORSIGTIG) i brugervejledningen, kan det resultere i alvorlige personskader eller død, eller det kan forårsage brand eller eksplosioner og store materielle skader.

ADVARSLER:

- ⚠ Kun til udendørs brug.
- ⚠ KUN til brug sammen med en grill i Weber Pulse 1000- og 2000-serien. Forsøg ikke at fastgøre andre produkter eller anordninger til vognen.
- ⚠ Flyt aldrig grillen på vognen, når den er i brug og/eller varm.
- ⚠ Det er vigtigt, at grillen er samlet korrekt – forkert samling kan medføre fare for brugernes sikkerhed. Følg omhyggeligt samlevejledningen i denne vejledning.
- ⚠ Stil vognen udendørs på en stabil, plan overflade, inden du placerer din grill på vognen. Stil aldrig vognen på en skrå overflade.
- ⚠ Fjern grillen fra vognen, inden du anbringer vognen i eller på et køretøj eller stiller den til opbevaring.
- ⚠ Undlad at flytte vognen hen over ru og ujævne overflader eller op og ned ad trapper, mens grillen er påmonteret.
- ⚠ Brug aldrig vognen som skammel eller trappestige.
- ⚠ Undlad at bruge vognen og at placere en grill på den, hvis den mangler dele eller er beskadiget.
- ⚠ Placer elledningen væk fra befærdede områder. Sørg for, at ledningen placeres, så man ikke risikerer at trække i den eller snuble over den.

FI

Noudata kaikkia Weber-grillin omistajan oppaassa olevia VAARALAUSEKKEITA, VAROITUKSIA, HUOMAUTUKSIA ja ohjeita. Jos sinulla ei ole omistajan opasta, ota yhteyttä oman alueesi asiakaspalveluun, yhteystiedot löytyvät verkkosivuiltamme osoitteesta www.weber.com.

Tämän omistajan oppaan VAARALAUSEKKEIDEN, VAROITUSTEN ja HUOMAUTUSTEN noudattamatta jättäminen saattaa aiheuttaa vakavan loukkaantumisen tai kuolemantapauksen tai tulipalon tai räjähdyksen, jonka seurauksena voi olla omaisuuden vahingoittuminen.

VAROITUKSET:

- ⚠ Tarkoitettu vain ulkokäyttöön.
- ⚠ Tarkoitettu käytettäväksi VAIN Weber Pulse 1000- ja 2000-sarjan grillien kanssa. Älä yritä kiinnittää vaunuun mitään muita tuotteita tai laitteita.
- ⚠ Älä koskaan siirrä grilliä vaunussa, kun grilli on käytössä ja/tai kuuma.
- ⚠ Virheellinen asennus saattaa aiheuttaa vaaran. Noudata tämän oppaan asennusohjeita huolellisesti.
- ⚠ Aseta vaunu ulos vakaalle ja tasaiselle alustalle, ennen kuin nostat grillin vaunuun. Älä koskaan aseta vaunua kaltevalle alustalle.
- ⚠ Nosta grilli vaunusta, ennen kuin laitat vaunun auton tavaratilaan, farmariautoon, tila-autoon, katumaasturiin (SUV), matkailuautoon tai muuhun säilytystilaan.
- ⚠ Älä siirrä vaunua epätasaisilla pinnoilla tai portaita ylös ja alas silloin, kun vaunuun on asennettu grilli.
- ⚠ Älä koskaan käytä vaunua jakkarana tai tikkaina.
- ⚠ Älä käytä vaunua tai aseta grilliä vaunuun, jos osia on kadonnut tai vaurioitunut.
- ⚠ Varmista, ettei virtajohto ole kulkuväylällä. Asettele johto siten, ettei sitä voi vahingossa vetää irti tai ettei siihen voi kompastua.

HU

Tartsa be az összes VESZÉLYEK, FIGYELMEZTETÉSEK, VIGYÁZAT közleményben és a Weber Grill felhasználói kézikönyvében adott utasításokat, amikor használja a készüléket! Ha nem áll rendelkezésére felhasználói kézikönyv, vegye fel a kapcsolatot a területileg illetékes vevőszolgálati képviselőnkkel a www.weber.com honlapunkon megadott elérhetőségen keresztül.

Ha nem tartja be a VESZÉLYEK, FIGYELMEZTETÉSEK és VIGYÁZAT közleményekben foglaltakat, – ezek a jelen felhasználói kézikönyvben megtalálhatók – az súlyos testi sérüléshez, vagy halálhoz is vezethet, vagy tüzet illetve robbanást is okozhat, amelynek során anyagi károk keletkezhetnek.

FIGYELMEZTETÉSEK:

- ⚠ Csak szabadtéri használatra.
- ⚠ CSAK a Weber Pulse 1000 és 2000 sorozatú grillekhez használható. Ne próbáljon csatlakoztatni bármilyen más terméket, vagy készüléket a kocsihoz!
- ⚠ Soha ne mozgassa a grillt a kocsival, amikor az üzemel, illetve meleg!
- ⚠ A nem megfelelő összeszerelés veszélyes lehet! Pontosan kövesse a jelen kézikönyvben megadott összeszerelési utasításokat!
- ⚠ Állítsa fel a kocsit a szabadban, egy szilárd, vízszintes felületen, mielőtt ráhelyezi a grillt a kocsira! Soha ne állítsa a kocsit lejtős felületre!
- ⚠ Vegye le a grillt a kocsiról, mielőtt a kocsit behelyezi egy jármű csomagtartójába, kombi autóba, furgonba, terepjáróba (SUV), lakóautóba (RV), vagy bármilyen más tárolási helyre!
- ⚠ Amikor rajta van a grill, ne mozgassa a kocsit felállított helyzetben durva és egyenetlen felületeken, vagy lépcsőn fel vagy le!
- ⚠ Soha ne használja a kocsit sámlinak vagy létrának!
- ⚠ Ne használja a kocsit vagy a grillt, ha valamelyik alkatrész hiányzik vagy sérült!
- ⚠ A tápkábelt olyan területeken vezesse, ahol nincs forgalom! Úgy rendezze el a zsinórt, hogy ne lehessen meghúzni vagy felbukni benne!

HR

Pridržavajte se svih mjera i uputa opisanih u poglavlju OPASNOSTI, UPOZORENJA, MJERE OPREZA u korisničkom priručniku za roštilj tvrtke Weber. Ako nemate korisnički priručnik, obratite se predstavniku službe za korisnike u svom području putem informacija za kontakt na mrežnoj stranici www.weber.com.

Nepridržavanje mjera i uputa opisanih u poglavlju OPASNOSTI, UPOZORENJA I MJERE OPREZA navedenih u ovom korisničkom priručniku može uzrokovati ozbiljne tjelesne ozljede ili smrt ili može dovesti do požara ili eksplozije te uzrokovati materijalnu štetu.

UPOZORENJA:

- ⚠ Samo za uporabu na otvorenom.
- ⚠ SAMO za uporabu s roštiljima tvrtke Weber serije Pulse 1000 i 2000. Nemojte pokušavati priključivati bilo koje druge proizvode ili uređaje na kolica.
- ⚠ Nikada nemojte premještati roštilj na kolicima ako je u upotrebi i/ili vruć.
- ⚠ Neispravno sastavljanje može biti opasno. Pažljivo slijedite upute za sastavljanje opisane u ovom priručniku.
- ⚠ Kolica postavite na otvorenom prostoru, na stabilnoj i ravnoj površini prije nego što na njih postavite roštilj. Kolica nikad nemojte postaviti na kosini.
- ⚠ Maknite roštilj s kolica prije nego što ih odložite u prtljažnik vozila, karavan, monovolumen, terensko vozilo, rekreacijsko vozilo ili bilo koji prostor za skladištenje.
- ⚠ Nemojte premještati kolica s roštiljem u uspravnom položaju preko grubih ili neravnih površina ili stepenica.
- ⚠ Nikad nemojte upotrebljavati kolica kao pomoćne ljestve ili ljestve.
- ⚠ Nemojte upotrebljavati kolica ili postavljati roštilj na kolica ako nedostaju neki dijelovi ili su oštećeni.
- ⚠ Kabel za napajanje postavite podalje od prometnih područja. Postavite kabel tako da ga se ne može povlačiti ili se preko njega spoticati.

IS

Fylgdu öllum merkingum um HÆTTU, VIÐVARANIR og VARÚÐ og leiðbeiningunum í eigandahandbókinni með Weber-grillinu þínu við notkun þessa tækis. Ef þú hefur ekki eigandahandbókina handbæra skaltu hafa samband við þjónustufulltrúa á þínu svæði með því að nota samskiptaupplýsingarnar á www.weber.com.

Sé ekki farið eftir merkingum um HÆTTU, VIÐVARANIR og VARÚÐ sem finna má í þessari eigandahandbók kann það að leiða til alvarlegra slysa á fólki eða dauðsfalla, eða eldsvoða eða sprengingu sem veldur eignatjóni.

VIÐVARANIR:

- ⚠ Aðeins ætlaður til notkunar utanhúss.
- ⚠ AÐEINS ætlaður til notkunar með Weber grillum af gerðunum Pulse 1000 og 2000. Ekki reyna að festa aðrar vörur eða tækjabúnað við vagninn.
- ⚠ Aldrei skal færa grillið til á vagninum þegar það er í notkun og/eða það er heitt.
- ⚠ Röng samsetning getur skapað hættu. Fylgdu leiðbeiningunum um samsetningu í þessari handbók vandlega.
- ⚠ Settu vagninn upp á stöðugum, sléttum fleti utanhúss, áður en grillið er sett upp á hann. Aldrei má setja vagninn upp á hallandi yfirborði.
- ⚠ Fjarlægðu grillið af vagninum áður en hann er settur í skott á bíl, upp í skutbíl, stóran fjölskyldubíl, jeppling (SUV), húsbíl (RV) eða nokkuð annað geymslurými.
- ⚠ Ekki flytja vagninn ásamt grilli í uppréttri stöðu yfir ósléttan eða grófan flöt eða upp eða niður tröppur.
- ⚠ Aldrei skal nota vagninn sem tröppu eða stiga.
- ⚠ Ekki nota vagninn eða setja grill á hann ef einhverjir hlutar hans eru skemmdir eða þá vantar.
- ⚠ Staðsettu rafmagnssnúruna fjarri svæðum sem mikið er gengið um. Staðsettu snúruna þannig að ekki sé hætta á að togað verði í hana eða einhver hrasi um hana.

NL

Volg alle instructies en aanwijzingen met betrekking tot GEVAAR, WAARSCHUWING en LET OP in uw Weber Grill Gebruikershandleiding als u dit apparaat gebruikt. Als u geen gebruikershandleiding hebt, neemt u contact op met de klantenservicevertegenwoordiger voor uw gebied via de contactgegevens op www.weber.com.

Als u de aanwijzingen met betrekking tot GEVAAR, WAARSCHUWING en LET OP in deze gebruikershandleiding niet opvolgt, kan dit leiden tot ernstige verwondingen of de dood, of kan dit brand of een explosie veroorzaken met eigendomsschade tot gevolg.

WAARSCHUWINGEN:

- ⚠ **Alleen voor gebruik buitenshuis.**
- ⚠ **ALLEEN voor gebruik met de Weber Pulse 1000 en 2000 serie barbecues. Probeer geen andere producten of apparaten aan het onderstel te bevestigen.**
- ⚠ **Plaats de barbecue nooit op het onderstel wanneer deze aanstaat en/of heet is.**
- ⚠ **Onjuiste montage kan gevaarlijk zijn. Volg de montage-instructies in deze handleiding zorgvuldig.**
- ⚠ **Plaats het onderstel buitenshuis op een stabiele, vlakke ondergrond voordat u de barbecue op het onderstel plaatst. Plaats het onderstel nooit op een hellend oppervlak.**
- ⚠ **Haal de barbecue van het onderstel af alvorens het onderstel in een kofferbak, stationwagen, minibus, SUV, camper of opbergruimte te plaatsen.**
- ⚠ **Verplaats het onderstel met barbecue niet in een rechtopstaande positie over ruwe en oneffen oppervlakken, en ga geen trap op of af.**
- ⚠ **Gebruik het onderstel nooit als krukje of trap.**
- ⚠ **Gebruik het onderstel niet en plaats de barbecue niet op het onderstel als er onderdelen ontbreken of beschadigd zijn.**
- ⚠ **Leid het netsnoer weg van drukke plekken. Zorg ervoor dat er niet aan het snoer kan worden getrokken en dat niemand erover kan struikelen.**

PL

Podczas korzystania z urządzenia należy postępować zgodnie z wszystkimi informacjami o NIEBEZPIECZEŃSTWIE, OSTRZEŻENIAMI I PRZESTROGAMI, a także instrukcjami przedstawionymi w podręczniku użytkownika grilla Weber. Jeżeli nie masz podręcznika użytkownika, skontaktuj się z przedstawicielem działu obsługi klienta w swoim regionie, korzystając z danych kontaktowych na stronie www.weber.com.

Niestosowanie się do informacji o NIEBEZPIECZEŃSTWIE oraz do OSTRZEŻEŃ i PRZESTRÓG zawartych w podręczniku użytkownika może prowadzić do poważnych obrażeń ciała lub śmierci, a także pożaru lub wybuchu oraz szkód materialnych.

OSTRZEŻENIA:

- ⚠ **Do używania wyłącznie na wolnym powietrzu.**
- ⚠ **Do używania WYŁĄCZNIE z grillami z serii Weber Pulse 1000 i 2000. Nie podejmować prób montowania żadnych innych produktów lub urządzeń do wózka.**
- ⚠ **Nigdy nie przemieszczać grilla na wózku, kiedy grill jest użytkowany i/lub gorący.**
- ⚠ **Nieprawidłowy montaż może stwarzać niebezpieczeństwo. Należy dokładnie przestrzegać instrukcji montażu podanych w niniejszym podręczniku użytkownika.**
- ⚠ **Przed umieszczeniem grilla na wózku należy skonfigurować wózek na stabilnej, równej powierzchni na wolnym powietrzu. Nigdy nie konfigurować wózka na pochyłej powierzchni.**
- ⚠ **Zdjąć grill z wózka przed umieszczeniem wózka w bagażniku pojazdu, samochodzie typu kombi, minivanie, samochodzie sportowo-użytkowym (SUV), kamperze (RV) lub jakimkolwiek miejscu do przechowywania.**
- ⚠ **Nie należy przemieszczać wózka z grillem w pozycji pionowej po trudnym i nierównym podłożu ani w górę lub dół po schodach.**
- ⚠ **Nigdy nie używać wózka jako stopnia lub drabiny.**
- ⚠ **Nie używać wózka ani nie umieszczać na nim grilla w przypadku braku lub uszkodzenia jakiejkolwiek części wózka.**
- ⚠ **Umieścić przewód zasilający z dala od miejsc, po których się chodzi. Ułożyć przewód w taki sposób, by uniemożliwić pociągnięcie lub potknięcie się o przewód.**

NO

Følg all informasjon vedrørende FARER, ADVARSLER, FORHOLDSREGLER og øvrige instruksjoner i brukerveiledningen for Webergrillen når du bruker produktet. Hvis du ikke har brukerveiledningen, må du kontakte kundeservice i ditt nærområde ved å bruke kontaktopplysningene på www.weber.com.

Dersom du ikke handler i tråd med FARER, ADVARSLER og FORHOLDSREGLER angitt i brukerveiledningen, kan dette føre til alvorlige personskader eller død, eller det kan resultere i brann eller eksplosjon som kan påføre skade på fast eiendom.

ADVARSLER:

- ⚠ **Kun for utendørs bruk.**
- ⚠ **KUN for bruk med Webergrillen fra Pulse 1000 eller 2000-serien. Ikke forsøk å feste andre produkter eller apparater på vognen.**
- ⚠ **Flytt aldri grillen på vognen når den er i drift og / eller er varm.**
- ⚠ **Feilaktig montering kan være farlig. Følg nøye monteringsveiledningen i denne brukerveiledningen.**
- ⚠ **Plasser vognen utendørs på et stødig, jevnt underlag før du setter grillen på vognen. Plasser aldri vognen på et skrått underlag.**
- ⚠ **Ta bort grillen fra vognen før du plasserer vognen i bilen, stasjonsvognen, mini-vanen, SUV-en, campingbilen (bobil), eller på andre typer oppbevaringssteder.**
- ⚠ **Ikke flytt på stativet når grillen står oppreist oppå, når du beveger deg over ujevne underlag, eller opp og ned bakker.**
- ⚠ **Bruk aldri vognen som krakk eller stige.**
- ⚠ **Ikke bruk vognen, eller plasser en grill på vognen, dersom noen deler mangler eller er skadet.**
- ⚠ **Legg strømledningen et sted hvor dere ikke beveger dere mye rundt. Plasser ledningen på en slik måte at man ikke kan snuble eller dra i den.**

PT

Siga todas as indicações de PERIGO, AVISO, CUIDADO e instruções no Manual do Proprietário do seu grelhador Weber ao utilizar este aparelho. Se não tiver o seu Manual do Proprietário, entre em contacto com o representante do apoio ao cliente da sua área, utilizando as informações de contacto em www.weber.com.

A inobservação das indicações de PERIGO, AVISO e CUIDADO contidas neste Manual do Proprietário pode provocar ferimentos graves ou morte, bem como resultar em incêndio ou explosão com danos materiais.

AVISOS:

- ⚠ **Apenas para uso no exterior.**
- ⚠ **APENAS para uso com os grelhadores da série Weber Pulse 1000 e 2000. Não tente colocar quaisquer outros produtos ou aparelhos no carrinho.**
- ⚠ **Nunca desloque o grelhador no carrinho quando este se encontra em funcionamento e/ou quente.**
- ⚠ **Uma montagem inadequada pode ser perigosa. Siga cuidadosamente as instruções de montagem neste manual.**
- ⚠ **Instale o carrinho numa superfície exterior estável e nivelada antes de colocar o grelhador no carrinho. Nunca coloque o carrinho numa superfície inclinada.**
- ⚠ **Retire o grelhador do carrinho antes de colocar este último na mala de um veículo, numa carrinha, num veículo SUV, num veículo recreativo (RV) ou qualquer área de armazenamento.**
- ⚠ **Não desloque o carrinho sobre superfícies ásperas e irregulares ou em inclinações com o grelhador no carrinho e em posição vertical.**
- ⚠ **Nunca utilize o carrinho como um banco ou escada.**
- ⚠ **Não utilize o carrinho, nem coloque um grelhador no carrinho no caso de este apresentar peças em falta ou danificadas.**
- ⚠ **Posicione o cabo de alimentação afastado de zonas de passagem. Disponha o cabo de forma a não ser possível puxá-lo ou tropeçar nele.**

RU

В процессе эксплуатации данного устройства необходимо следовать всем указаниям с пометками ОПАСНО, ОСТОРОЖНО, ВНИМАНИЕ, приведенными в руководстве пользователя гриля Weber. В случае отсутствия руководства пользователя необходимо обратиться к представителю отдела по работе с клиентами в своем регионе. Контактная информация представлена на сайте: www.weber.com.

Игнорирование указаний с пометками ОПАСНО, ОСТОРОЖНО, ВНИМАНИЕ, которые приведены в настоящем руководстве, может привести к тяжелым травмам или смерти, а также стать причиной пожара или взрыва, который нанесет ущерб собственности.

ОСТОРОЖНО:

- ⚠ Только для использования на открытом воздухе.
- ⚠ ТОЛЬКО для использования с грилями Weber серии Pulse 1000 и 2000. Не следует предпринимать попыток установить любые другие устройства или приборы на тележку.
- ⚠ Запрещается перемещать гриль на тележке, когда он используется и/или в горячем состоянии.
- ⚠ Неправильный монтаж может представлять опасность. Необходимо внимательно следовать инструкциям по монтажу, которые приведены в данном руководстве.
- ⚠ Установить тележку на улице на ровную, устойчивую поверхность перед тем, как разместить на ней гриль. Запрещается установка тележки на наклонной поверхности.
- ⚠ Перед установкой тележки в багажное отделение автомобиля, фургона, минифургона, внедорожника, жилого фургона или в любую другую зону для хранения необходимо сперва убрать с нее гриль.
- ⚠ Запрещается перемещать тележку вместе с установленным на ней грилем в вертикальном положении по неровным поверхностям или ступеням.
- ⚠ Запрещается использовать тележку в качестве табурета-стремянки или лестницы.
- ⚠ Запрещается использовать тележку или размещать гриль на ней в случае отсутствия любых компонентов или при ее повреждении.
- ⚠ Кабель питания не должен располагаться вблизи зоны движения. Необходимо проложить кабель таким образом, чтобы не допустить возможности зацепиться или споткнуться.

SL

Pri uporabi naprave upoštevajte vse navedbe NEVARNOST, OPOZORILO in POZOR in navodila v svojem uporabniškem priročniku za žar Weber. Če nimate uporabniškega priročnika, stopite v stik s predstavnikom za pomoč kupcem na svojem območju prek podatkov za stik na www.weber.com.

Neupoštevanje navedb NEVARNOST, OPOZORILO in POZOR v tem uporabniškem priročniku lahko privede do resnih telesnih poškodb ali smrti ali pa povzroči požar ali eksplozijo in poškoduje lastnino.

OPOZORILA:

- ⚠ Samo za uporabo na prostem.
- ⚠ SAMO za uporabo z žari Weber serije Pulse 1000 in 2000. Ne priključujte nobenih drugih proizvodov ali naprav na voziček.
- ⚠ Nikoli ne premikajte žara na vozičku, ko ta deluje in/ali je vroč.
- ⚠ Neustrezno sestavljen žar je lahko nevaren. Pozorno upoštevajte navodila za sestavljanje v tem priročniku.
- ⚠ Voziček postavite na zunanjo, stabilno, ravno površino, preden nanj namestite svoj žar. Vozička nikoli ne postavite na nagnjeni površini.
- ⚠ Žar odstranite z vozička, preden voziček postavite v prtljažnik vozila, kombi, mini kombi, terensko vozilo (SUV), rekreacijsko vozilo (RV) ali kateri koli prostor za shranjevanje.
- ⚠ Vozička z žarom ne premikajte v pokončnem položaju po grobih ali neravnih površinah ali gor in dol po stopnicah.
- ⚠ Vozička nikoli ne uporabljajte kot pručko ali lestev.
- ⚠ Ne uporabljajte vozička ali nanj postavljajte žara, če kateri koli del manjka ali je poškodovan.
- ⚠ Napajalni kabel namestite stran od prometnih površin. Kabel speljite tako, da ga ne bo mogoče potegniti ali se spotakniti čezenj.

SK

Dodržiavajte všetky NEBEZPEČENSTVÁ, VAROVANIA, UPOZORNENIA a pokyny vo vašom Návode na používanie grilov Weber pri používaní tohto zariadenia. Ak nemáte váš návod na používanie, kontaktujte zástupcu zákazníckeho servisu vo Vašom okolí pomocou kontaktných informácií na www.weber.com.

Nedodržanie týchto oznámení NEBEZPEČENSTVO, VAROVANIE a UPOZORNENIE, ktoré sa nachádzajú vo vašom návode na používanie, môže viesť k vážnym zraneniam alebo smrti, alebo môže spôsobiť požiar alebo výbuch s následkom poškodenia majetku.

VAROVANIA:

- ⚠ Len na vonkajšie použitie.
- ⚠ IBA pre použitie s Weber grilmi série Pulse 1000 a 2000. Nepokúšajte sa k vozíku pripájať akékoľvek iné výrobky alebo zariadenia.
- ⚠ Nikdy nepresúvajte gril na vozíku, keď je v prevádzke a/alebo je horúci.
- ⚠ Nesprávna montáž môže byť nebezpečná. Opatrne postupujte podľa pokynov pre montáž v tejto príručke.
- ⚠ Vozík zostavte na vonkajšej, stabilnej, rovnej ploche pred umiestnením Vášho grilu na vozíku. Nikdy naskladajte vozík na šikmej ploche.
- ⚠ Gril odstráňte z vozíka pred umiestnením vozíka do kufra vozidla, kombi vozidla, mini-dodávky, športového vozidla (SUV), rekreačného vozidla (RV), alebo akéhokoľvek úložného priestoru.
- ⚠ Nepresúvajte vozík s grilom nasadeným na ňom v zvislej polohe cez drsný a nerovný povrch alebo hore a dole schodmi.
- ⚠ Nikdy nepoužívajte vozík ako schodík alebo rebrík.
- ⚠ Nepoužívajte vozík ani neumiestňujte gril na vozík, ak sú akékoľvek jeho časti chýbajúce alebo poškodené.
- ⚠ Umiestnite napájací kábel mimo oblastí prevádzky. Umiestnite kábel tak, aby nebolo možné ho potiahnuť alebo oňho zakopnúť.

TR

Bu cihazı kullanırken Weber Grill Kullanıcı Kılavuzundaki talimatların yanı sıra tüm TEHLİKE; UYARI ve DİKKAT ifadelerini dikkate alın. Kullanıcı Kılavuzunuz yoksa www.weber.com adresindeki iletişim bilgilerini kullanarak bulunduğunuz yerdeki müşteri hizmetleri temsilcisi ile iletişim kurun.

Kullanıcı Kılavuzundaki TEHLİKE, UYARI ve DİKKAT ifadelerinin dikkate alınmaması ciddi yaralanma veya ölüme veya maddi hasara neden olan yangın ya da patlamaya neden olabilir.

UYARILAR:

- ⚠ Sadece açık alanda kullanıma yöneliktir.
- ⚠ Yalnızca Weber Pulse 1000 ve 2000 serisi barbekülerde kullanım içindir. Arabaya başka herhangi bir ürün veya cihaz takmaya çalışmayın.
- ⚠ Asla araba üzerindeki barbeküyü, kullanılırken ve/veya sıcakken taşımayın.
- ⚠ Uygunsuz montaj tehlikeli olabilir. Bu kılavuzdaki montaj talimatlarını dikkatli bir şekilde uygulayın.
- ⚠ Barbeküyü arabaya yerleştirmeden önce arabayı açık alana, sabit ve düz bir zemine kurun. Arabayı asla eğimli bir yüzeye kurmayın.
- ⚠ Barbekü arabasını bir otomobil bagajına, station arabaya, mini vana, SUV'ye, eğlence aracına veya herhangi bir depolama alanına yerleştirmeden önce barbeküyü arabasından ayırın.
- ⚠ Engebeli ve düzensiz yüzeylerde veya merdiven çıkarken ve inerken barbekü arabasını üzerinde barbeküyle birlikte dik bir konumda taşımayın.
- ⚠ Barbekü arabasını asla tabure veya merdiven olarak kullanmayın.
- ⚠ Barbekü arabasını veya barbeküyü, herhangi bir parça eksik veya hasarlıysa barbekü arabasının üstüne yerleştirmeyin.
- ⚠ Elektrik kablosunu ayak altı olmayan bir yere koyun. Kabloyu çekilmeyecek veya takılıp düşmeye neden olmayacak bir şekilde ayarlayın.

EL

Τηρείτε όλες τις επισημάνσεις ΚΙΝΔΥΝΟΥ, ΠΡΟΕΙΔΟΠΟΙΗΣΕΩΝ και ΠΡΟΦΥΛΑΞΕΩΝ καθώς και τις οδηγίες που περιλαμβάνονται στον Οδηγό Κατόχου Ψησταριάς Weber όταν χρησιμοποιείτε αυτή τη συσκευή. Αν δεν έχετε έναν Οδηγό Κατόχου, επικοινωνήστε με τον αντιπρόσωπο εξυπηρέτησης πελατών της περιοχής σας χρησιμοποιώντας τις πληροφορίες επικοινωνίας στο www.weber.com.

Αδυναμία τήρησης των επισημάνσεων ΚΙΝΔΥΝΟΥ, ΠΡΟΕΙΔΟΠΟΙΗΣΕΩΝ και ΠΡΟΦΥΛΑΞΕΩΝ που περιλαμβάνονται σε αυτόν τον Οδηγό Κατόχου ενδέχεται να οδηγήσει σε σοβαρό τραυματισμό ή θάνατο, ή σε πυρκαγιά ή έκρηξη προκαλώντας υλικές ζημιές.

ΠΡΟΕΙΔΟΠΟΙΗΣΕΙΣ:

- ⚠ **Για χρήση σε εξωτερικούς χώρους μόνο.**
- ⚠ **Για χρήση με τις ψησταριές Weber Pulse Σειρές 1000 και 2000 ΜΟΝΟ. Μην επιχειρήσετε να τοποθετήσετε οποιοδήποτε άλλο προϊόν ή συσκευή στο καροτσάκι.**
- ⚠ **Ποτέ μην μετακινείτε την ψησταριά με το καροτσάκι ενόσω βρίσκεται σε λειτουργία και/ή είναι ζεστή.**
- ⚠ **Η εσφαλμένη συναρμολόγηση μπορεί να είναι επικίνδυνη. Ακολουθήστε προσεκτικά τις οδηγίες συναρμολόγησης που περιλαμβάνονται σε αυτό το εγχειρίδιο.**
- ⚠ **Τοποθετήστε το καροτσάκι σε μία εξωτερική, σταθερή και επίπεδη επιφάνεια πριν τοποθετήσετε την ψησταριά πάνω του. Σε καμία περίπτωση μην τοποθετήσετε το καροτσάκι σε επιφάνεια με κλίση.**
- ⚠ **Αφαιρέστε την ψησταριά από το καροτσάκι πριν τοποθετήσετε το καροτσάκι στο πορτ μπαγκάζ ενός αυτοκινήτου, στέισον βάγκον, μίνι βαν, τζιπ, τροχόσπιτο ή οποιονδήποτε χώρο αποθήκευσης.**
- ⚠ **Μην μετακινείτε το καροτσάκι σε ανώμαλες επιφάνειες ή σκαλοπάτια όταν έχει μια ψησταριά πάνω του σε όρθια θέση.**
- ⚠ **Μην χρησιμοποιήσετε ποτέ το καροτσάκι ως σκαμνί ή σκάλα.**
- ⚠ **Μην χρησιμοποιήσετε το καροτσάκι και μην τοποθετήσετε μια ψησταριά πάνω του αν υπάρχουν εξαρτήματα που λείπουν ή έχουν υποστεί ζημιές.**
- ⚠ **Τοποθετήστε το καλώδιο του ρεύματος μακριά από περιοχές όπου κυκλοφορούν άνθρωποι. Διευθετήστε το καλώδιο έτσι ώστε να μην μπορεί να τραβηχτεί ή να σκοντάψει κάποιος σε αυτό.**

JA

本製品を使用する際は必ず、グリル取扱説明書に記載の「危険」「警告」「注意」の各項目を確認し、使用手順をすべて遵守してください。グリル取扱説明書をお持ちでない場合は、www.weber.comのお問い合わせ先情報をご確認のうえ、お住いの地域のカスタマーサービス担当者にご連絡ください 。

本取扱説明書に記載の「危険」「警告」「注意」の各項目を遵守しない場合は、大怪我、死亡、器物損壊を引き起こす火災または爆発の原因となる恐れがあります。

警告：

- ⚠ **屋外専用です。**
- ⚠ **Weber Pulse 1000/2000シリーズ　バーベキュー専用カートには所定の製品以外の商品や装置を載せないでください。**
- ⚠ **カートを使用中または高温である間は、カートに載せたバーベキューを動かさないでください。**
- ⚠ **正しく組み立てないと危険となる場合があります。本書の手順通りに組み立ててください。**
- ⚠ **屋外の安定した平らな地面の上でカートを組み立ててからバーベキューを載せてください。決して傾斜面でカートを組み立てないでください。**
- ⚠ **カートからバーベキューを取り外してから、車のトランク、ステーションワゴン、ミニバン、SUV、RV、その他のストレージに積み込んでください。**
- ⚠ **バーベキューを載せ、カートを立たせた状態で凸凹や段差のある地面を移動しないでください。**
- ⚠ **カートを踏み台やはしごとして使用しないでください。**
- ⚠ **部品が紛失または損傷している場合は、カートを使用したり、バーベキューを載せたりしないでください。**
- ⚠ **電源コードは、人が通らない場所に置いてください。引っ張ったりつまずいたりしないようにコードを置いてください。**

BG

Когато използвате този уред, спазвайте всички указания за ОПАСНОСТ, ПРЕДУПРЕЖДЕНИЕ, ВНИМАНИЕ и инструкциите от ръководството за потребителя на барбекю Weber. Ако не разполагате с ръководството на потребителя, свържете се с представител на отдела за обслужване на клиенти във вашия регион, като използвате информацията за връзка на www.weber.com.

Неспазванет на указанията за ОПАСНОСТ, ПРЕДУПРЕЖДЕНИЕ и ВНИМАНИЕ, съдържащи се в настоящото Ръководство на потребителя, може да доведе до тежки физически наранявания или смърт, или до пожар или експлозия с материални щети.

ПРЕДУПРЕЖДЕНИЯ:

- ⚠ **Само за използване на открито.**
- ⚠ **За използване САМО с барбекютаWeber Pulse серия 1000 и 2000. Не се опитвайте да прикрепяте други продукти или уреди към количката.**
- ⚠ **Никога не местете барбекюто върху количката, когато то работи и/или е горещо.**
- ⚠ **Неправилното сглобяване може да е опасно. Следвайте внимателно инструкциите за монтаж в настоящото ръководство.**
- ⚠ **Поставете количката отвън на стабилна и хоризонтална повърхност, преди да поставите барбекюто върху количката. Никога не поставяйте количката на наклонена повърхност.**
- ⚠ **Извадете барбекюто от количката, преди да поставите количката в багажника на автомобил, автомобил комби, мини-ван, автомобил с повишена проходимост, кемпер или на каквото и да е място за съхранение.**
- ⚠ **Не местете количката с барбекю в нея в изправено положение върху груби и неравни повърхности или при изкачване и слизане по стъпала.**
- ⚠ **Никога не използвайте количката като опора за стъпване или стълба.**
- ⚠ **Не използвайте количката и не поставяйте барбекю в количката, ако някои части липсват или са повредени.**
- ⚠ **Разположете захранващия кабел далече от зони за движение. Поставете кабела така, че да не бъде издърпан или някой да се спъне в него.**

AR

اتَّبِعْ جميع الإرشادات «خطر» و«تحذير» و«تنبيه» والتعليمات الواردة في دليل توجيه مالك المشواة من شركة Weber عند استخدام هذا الجهاز. إذا لم يكن لديك دليل توجيه المالك خاصتك، فاتصلْ بممثل خدمة العملاء في منطقتك باستخدام معلومات جهات الاتصال الواردة على الموقع الإلكتروني www.weber.com.

الإخفاق في اتباع الإرشادات «خطر» و«تحذير» و«تنبيه» الواردة في دليل توجيه المالك هذا قد ينتج عنه أذى بدني خطير أو الوفاة، أو قد ينتج عنه اندلاع نار أو انفجار مسببًا تلفًا في الممتلكات.

تحذيرات:

- ⚠ ليس إلا للاستخدام في الأماكن المفتوحة.
- ⚠ ليس إلا للاستخدام مع مشاوي سلسلة الطرز Weber Pulse 1000 و2000. لا تحاول ربط أي منتَجات أو أجهزة أخرى بالعربة.
- ⚠ لا تحرك أبدًا المشواة على العربة عندما تكون قيد التشغيل و/أو ساخنة.
- ⚠ التركيب غير الصحيح قد يكون خطرًا. اتَّبِعْ بعناية تعليمات التركيب الواردة في هذا الدليل.
- ⚠ أَقِمْ العربة على سطح مستوٍ ومستقِر في مكان مفتوح قبل وضع مشواتك على العربة. لا تُقِم العربة أبدًا على سطح منحدِر.
- ⚠ إخلعْ المشواة من العربة قبل وضع العربة في صندوق مركَبة، أو سيارة سيدان سقفها ممدود إلى الخلف، أو عربة مقفلة صغيرة، أو مركَبة متعددة الأغراض، أو مركَبة مجهَّزة للمعيشة، أو أي منطقة تخزين.
- ⚠ لا تحرك العربة وعليها مشواة في الوضع العمودي فوق أسطح خشنة وغير مستوية أو صعودًا ونزولاً على دَرَج.
- ⚠ لا تستخدِم العربة أبدًا بصفة كرسي سُلَّم أو سُلَّم.
- ⚠ لا تستخدِم العربة أو تضع مشواة على العربة إذا كانت هناك أي أجزاء مفقودة أو تالفة.
- ⚠ حددْ موقع سلك الكهرباء بعيدًا عن مناطق المرور. وانظمْ السلك بحيث لا يُشَدّ أو يوطأ.

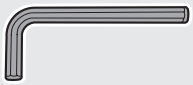

EN TOOLS INCLUDED:

ES HERRAMIENTAS INCLUIDAS:

FR OUTILS INCLUS :

DE ENTHALTENE WERKZEUGE:

SV VERKTYG SOM MEDFÖLJER:

IT ATTREZZI INCLUSI:

CS NÁŘADÍ V SA DĚ:

DA MEDFØLGENDE VÆRKTØJER:

FI SISÄLTYVÄT TYÖKALUT:

HR UKLJUČENI ALATI:

HU A MELLÉKELT ESZKÖZÖK:

IS VERKFÆRI SEM FYLGJA:

NL INBEGREPEN GEREEDSCHAPPEN:

NO VERKTØY INKLUDERT:

PL DOŁĄCZONE NARZĘDZIA:

PT FERRAMENTAS INCLUÍDAS:

RU ИНСТРУМЕНТЫ ВКЛЮЧЕНЫ:

SK NÁRADIA V SADE:

SL PRILOŽENO ORODJE:

TR ÜRÜNE DAHİL ALETLER:

EL ΕΡΓΑΛΕΙΑ ΠΟΥ ΠΕΡΙΛΑΜΒΑΝΟΝΤΑΙ:

BG ВКЛЮЧЕНИ ИНСТРУМЕНТИ:

JA 同梱ツール:

AR الأدوات المتضمنة:

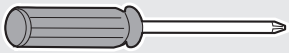

EN ADDITIONAL TOOLS REQUIRED:

ES OTRAS HERRAMIENTAS NECESARIAS:

FR OUTILS SUPPLÉMENTAIRES REQUIS :

DE WEITERES WERKZEUG ERFORDERLICH:

SV YTTERLIGARE VERKTYG KRÄVS:

IT ATTREZZI AGGIUNTIVI NECESSARI:

CS DALŠÍ POTŘEBNÉ NÁŘADÍ:

DA YDERLIGERE VÆRKTØJ PÅKRÆVET:

FI TARVITTAVAT TYÖKALUT:

HR POTREBNI DODATNI ALATI:

HU TOVÁBBI SZÜKSÉGES ESZKÖZÖK:

IS NAUÐSYNLEG VIÐBÓTARVERKFÆRI:

NL EXTRA GEREEDSCHAP BENODIGD:

NO NØDVENDIG TILLEGGSVERKTØY:

PL WYMAGANE DODATKOWE NARZĘDZIA:

PT FERRAMENTAS ADICIONAIS NECESSÁRIAS:

RU НЕОБХОДИМЫЕ ДОПОЛНИТЕЛЬНЫЕ ИНСТРУМЕНТЫ:

SK ĎALŠIE POTREBNÉ NÁSTROJE:

SL POTREBNA DODATNA ORODJA:

TR GEREKEN ALETLER:

EL ΠΡΌΣΘΕΤΑ ΕΡΓΑΛΕΊΑ ΠΟΥ ΑΠΑΙΤΟΎΝΤΑΙ:

BG НЕОБХОДИМИ ДОПЪЛНИТЕЛНИ ИНСТРУМЕНТИ:

JA 必要となるその他の工具:

AR الأدوات الإضافية اللازمة:

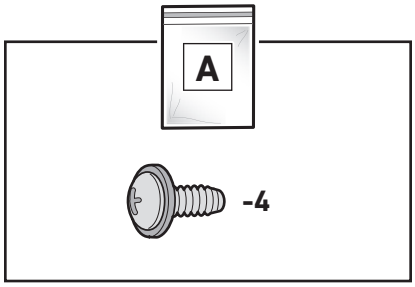

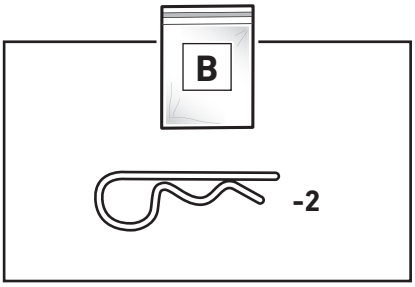

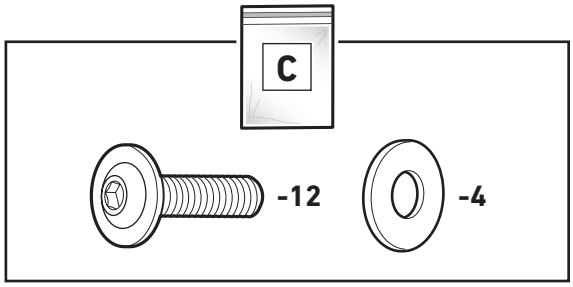

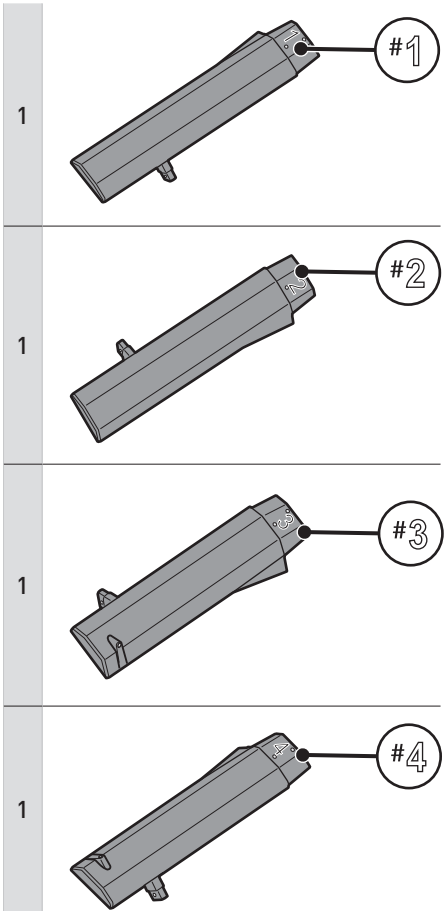

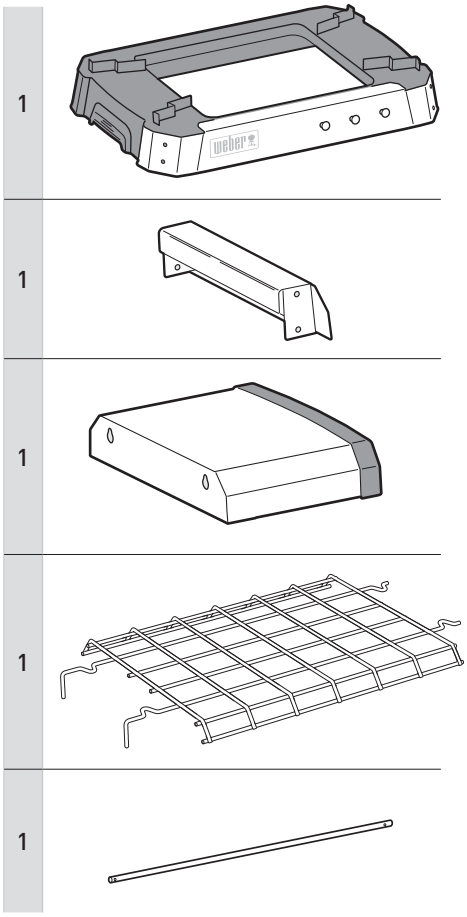

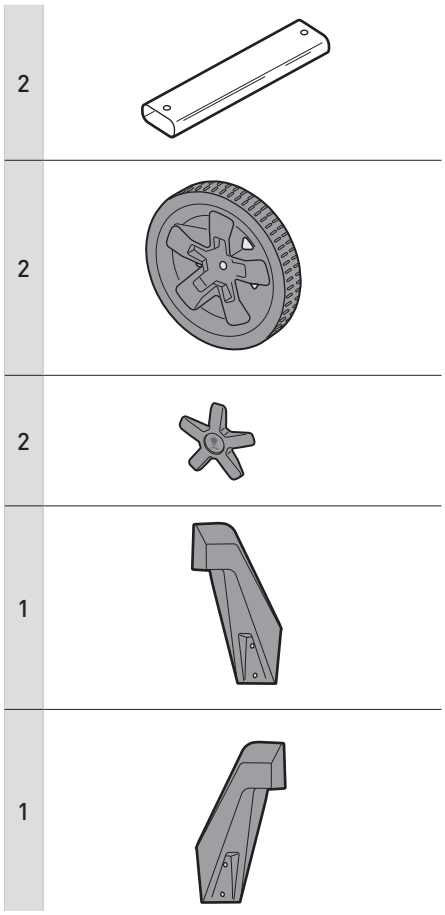

1

4-

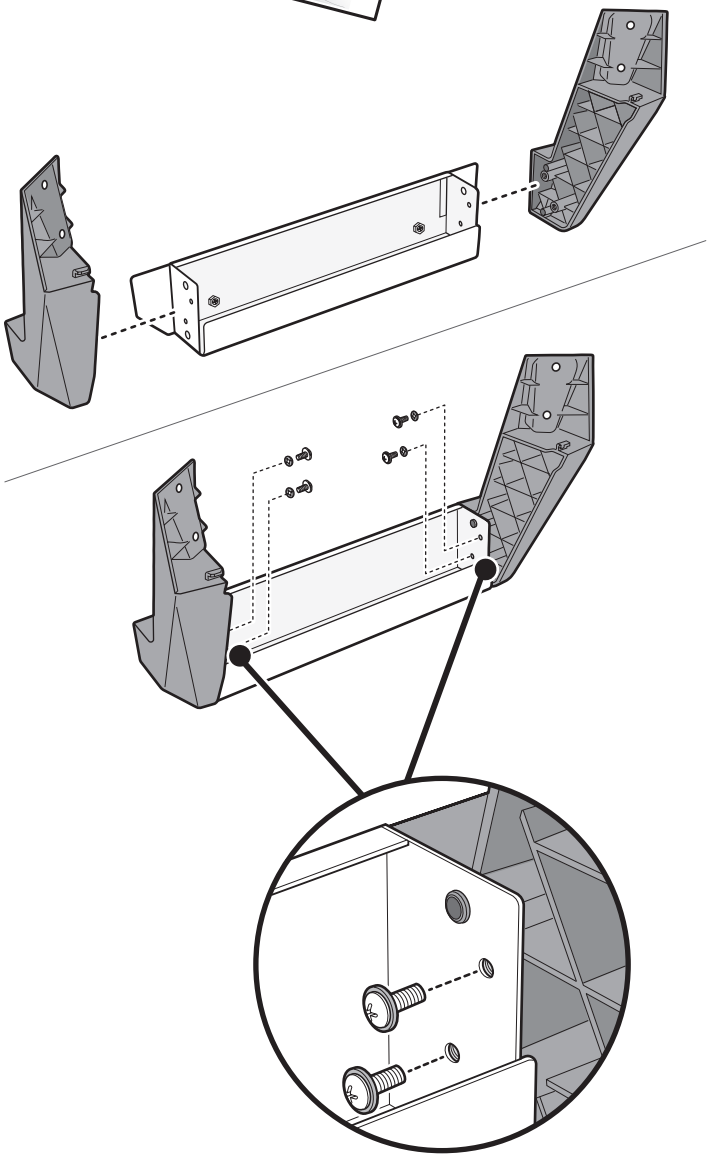

2

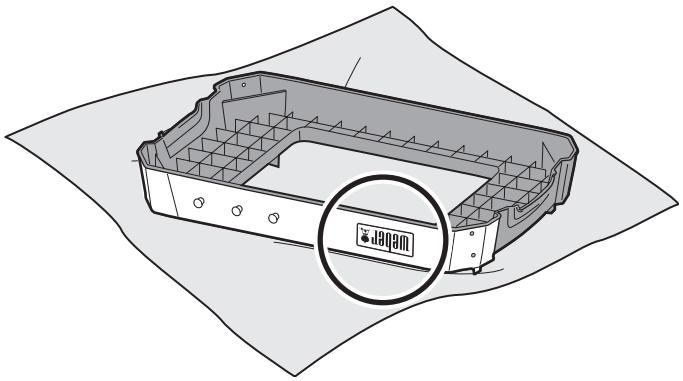

3

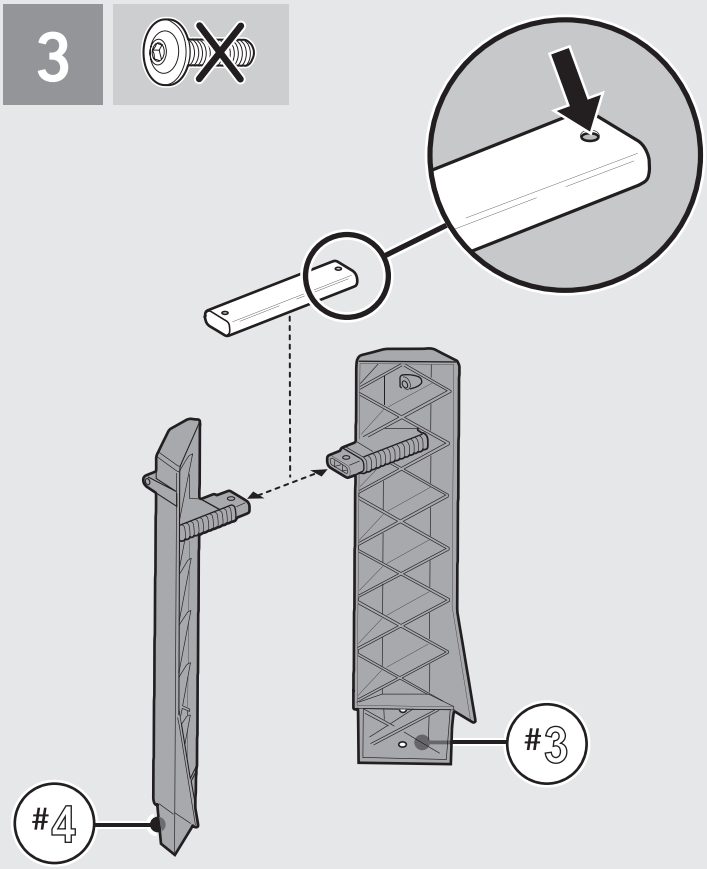

4

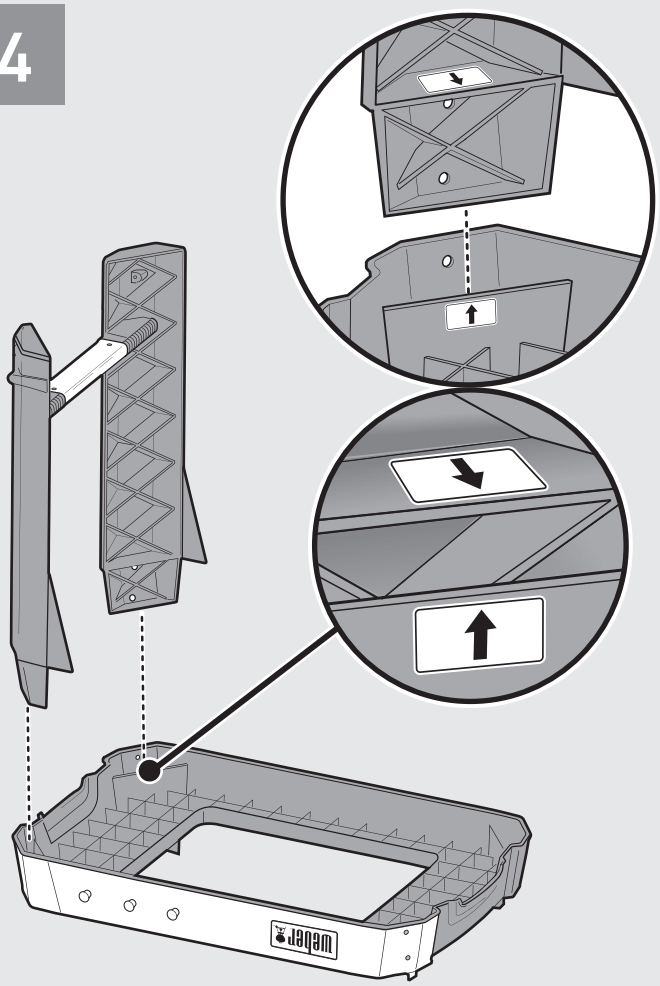

5

1-

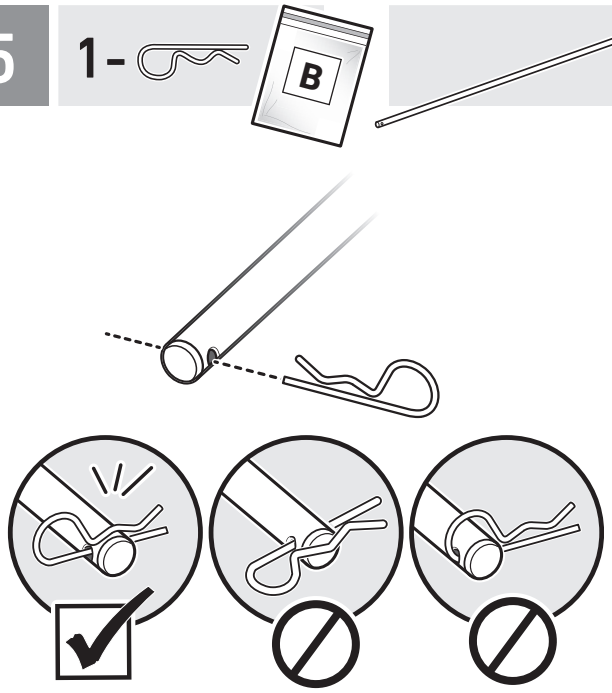

6

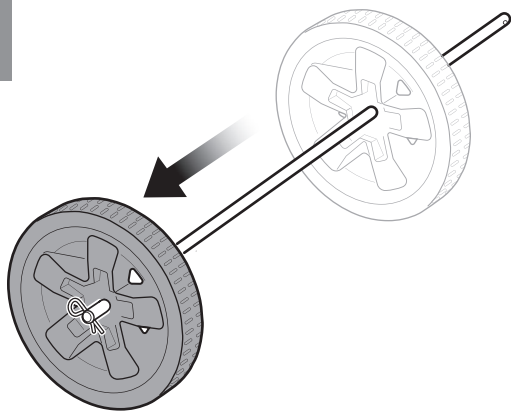

7

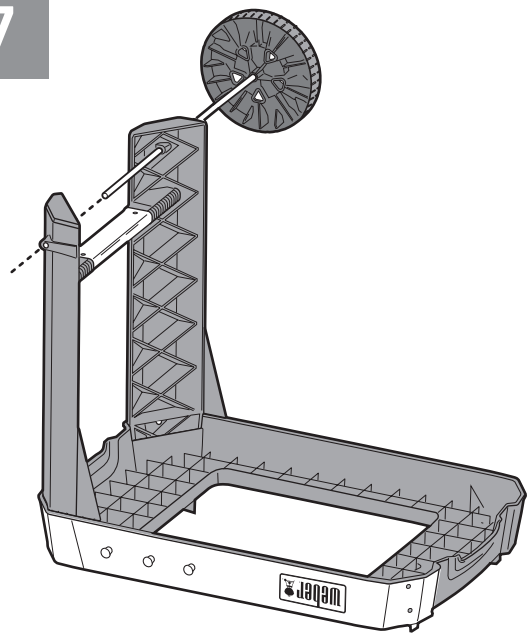

8

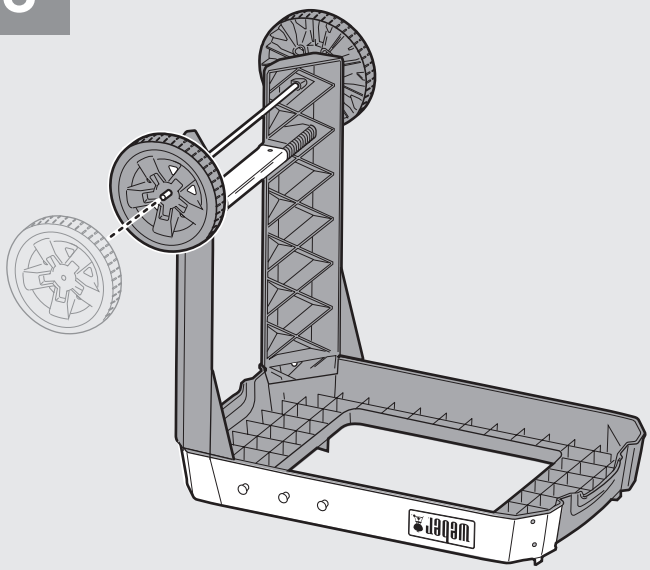

9

1-

2-

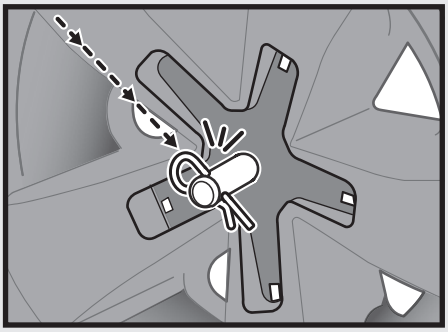

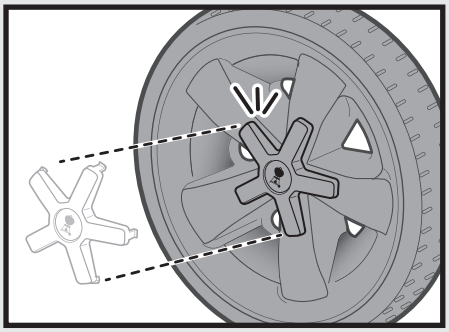

10

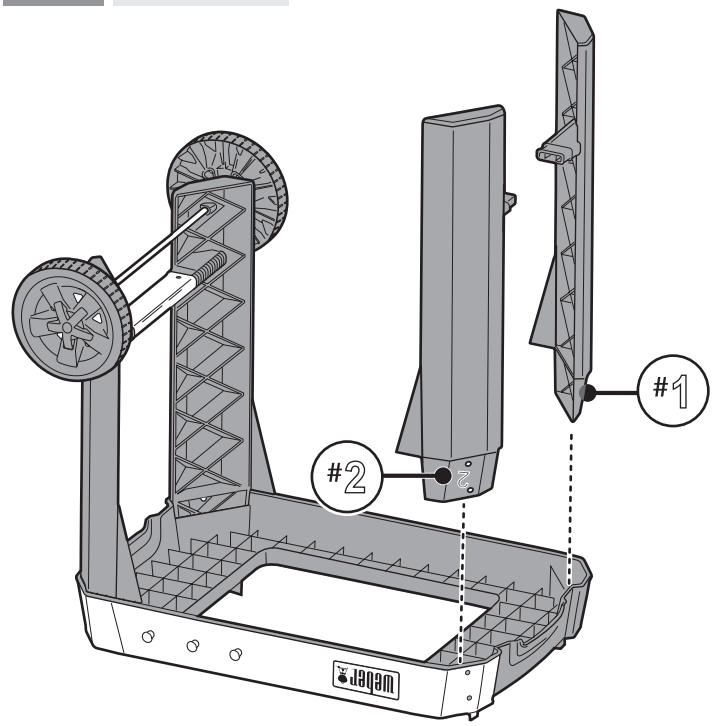

11

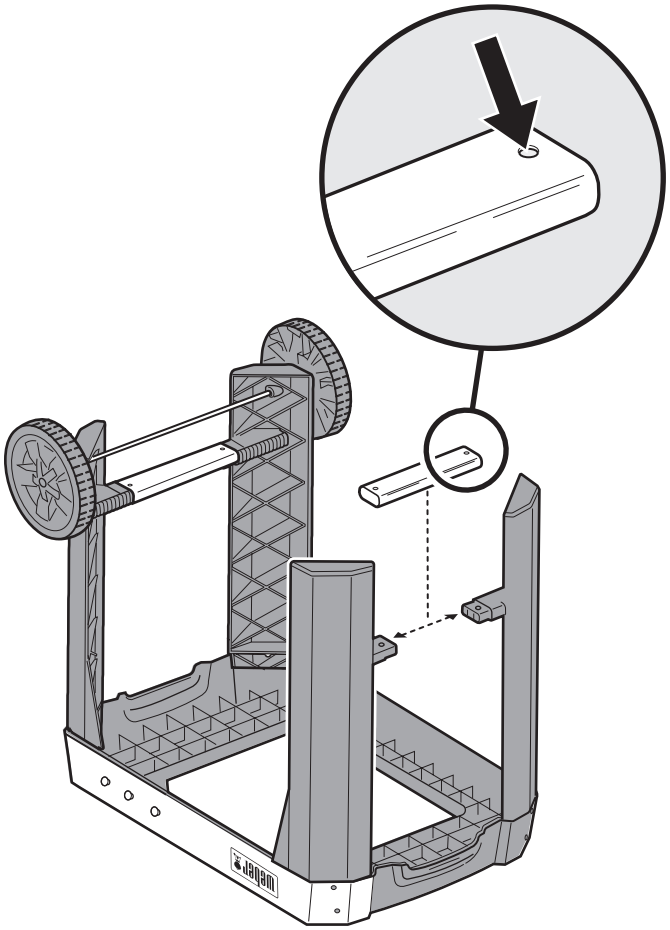

12

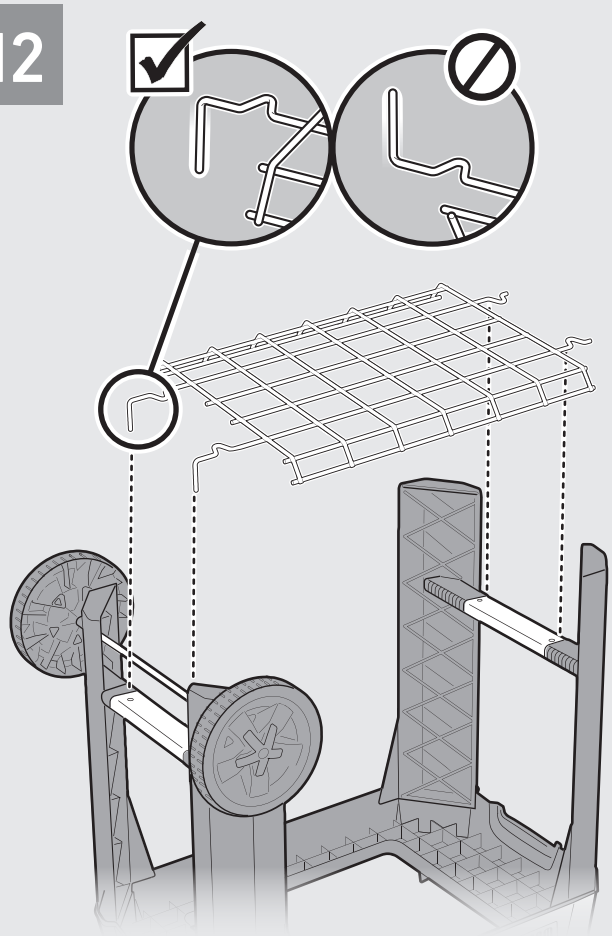

13

4- 4- C

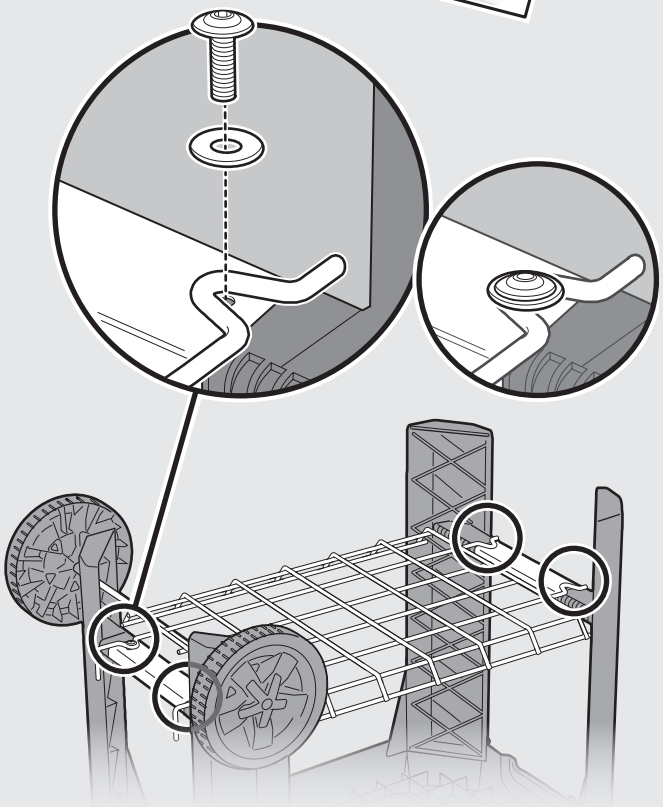

14

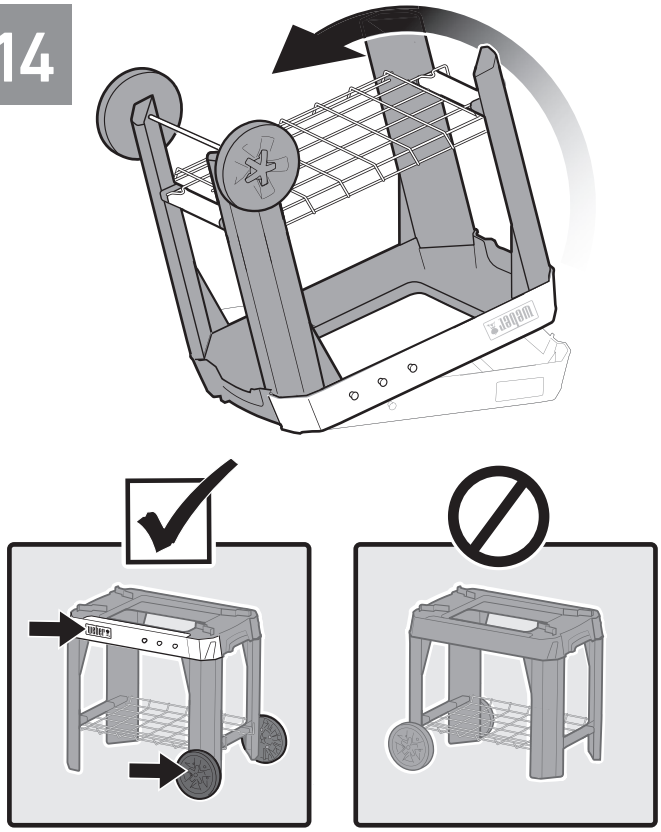

15

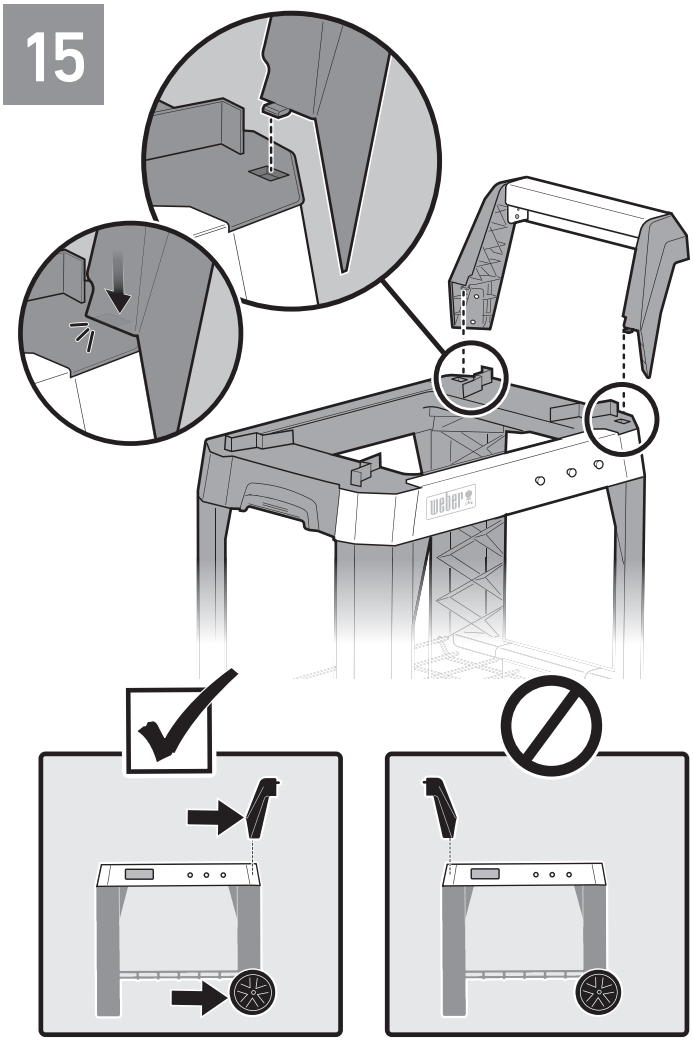

16

4- 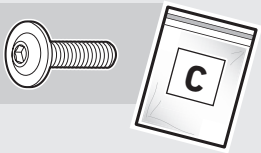

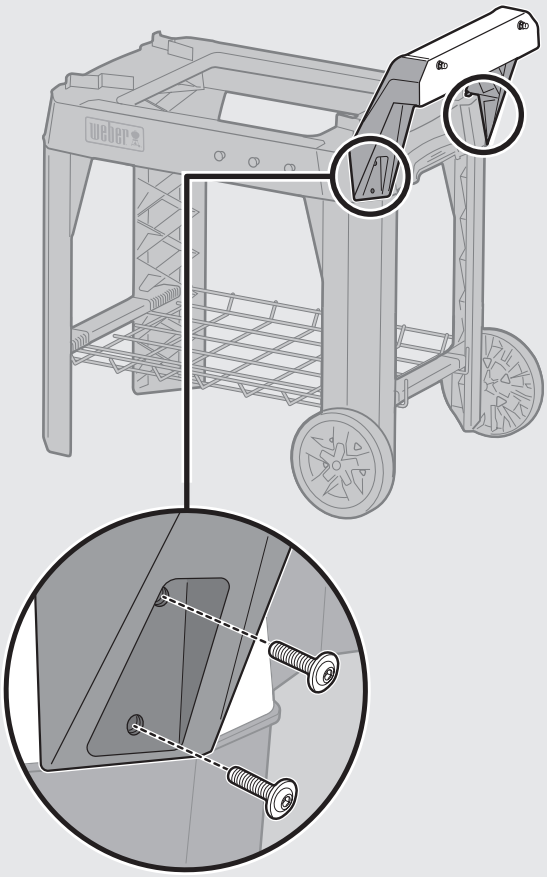

EN Fully tighten.

ES Apriete por completo.

FR Serrage complet.

DE Vollständig festziehen.

SV Dra åt helt.

IT Serrare completamente.

CS Pořádně přitáhněte.

DA Spændes helt til.

FI Kiristettävä kokonaan.

HR Potpuno zategnite.

HU Teljes megszorítás.

IS Herðið vandlega.

NL Volledig strak aandraaien.

NO Fest godt.

PL Zacisk należy zacisnąć do końca.

PT Bem apertado.

RU Полностью затяните.

SK Plne utiahnite.

SL Močno zategnite.

TR İyice sıkıştırın.

EL Πληρως σφαλμα.

BG Затегнете докрай.

JA 完全に締めます。

AR احكم الربط تماما.

17

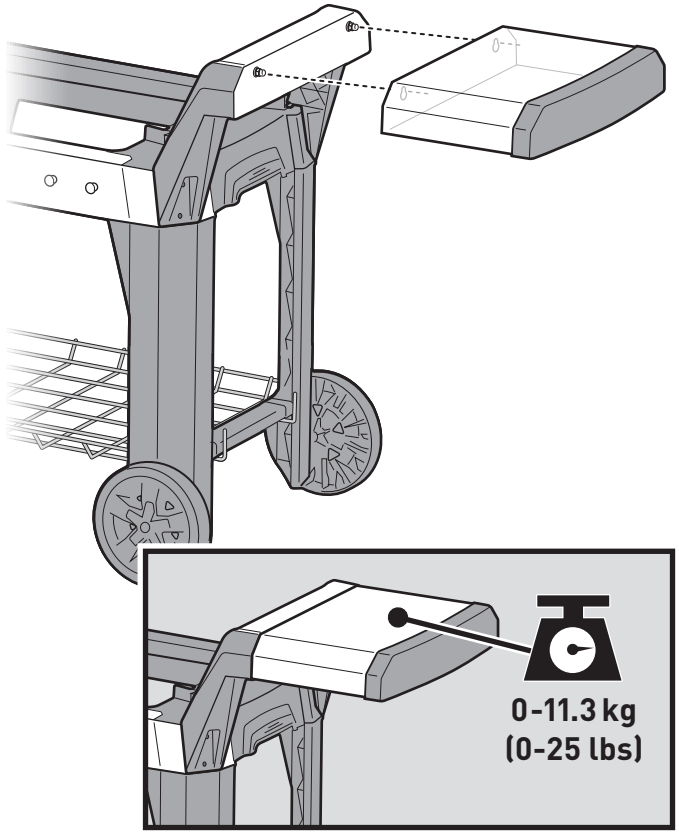

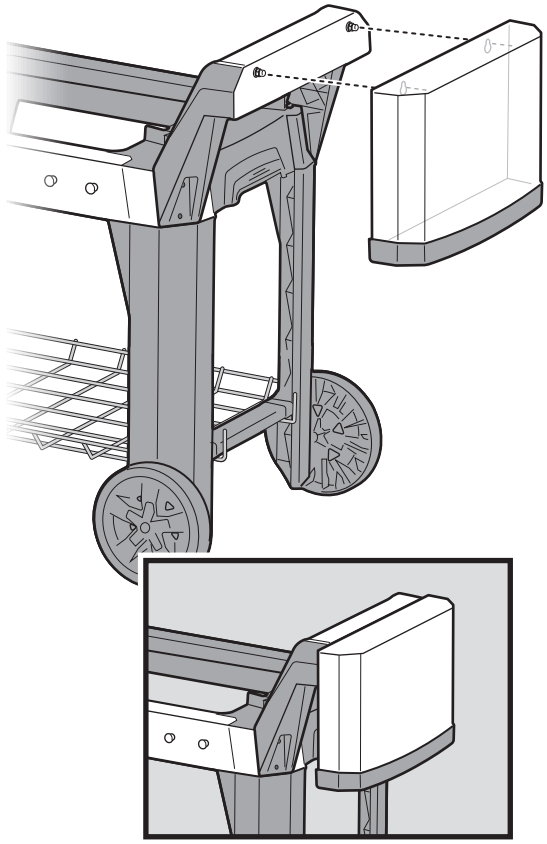

18

4- 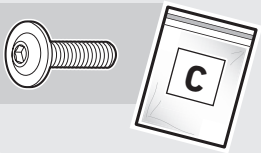

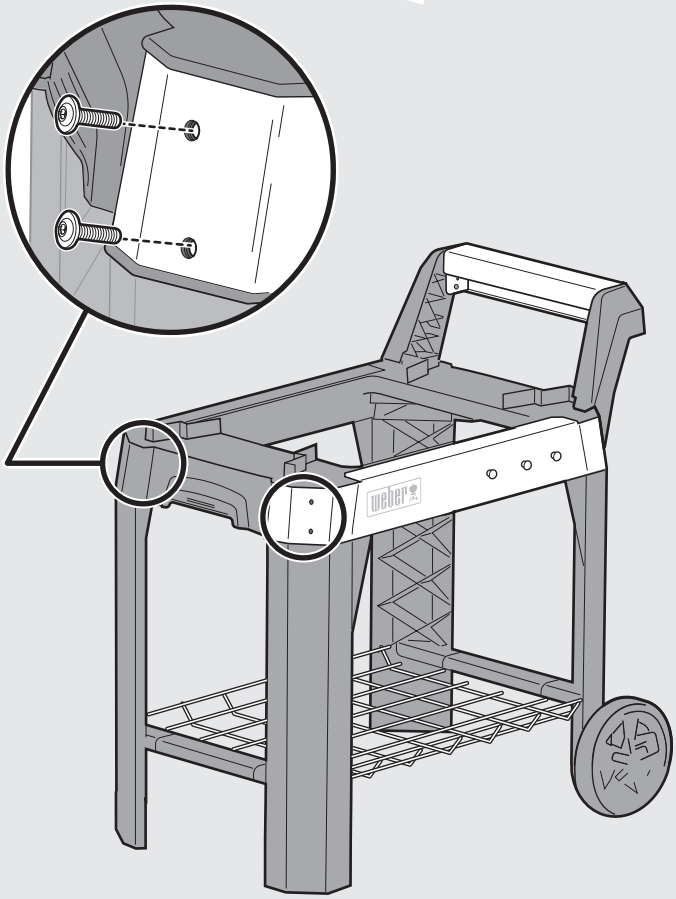

19

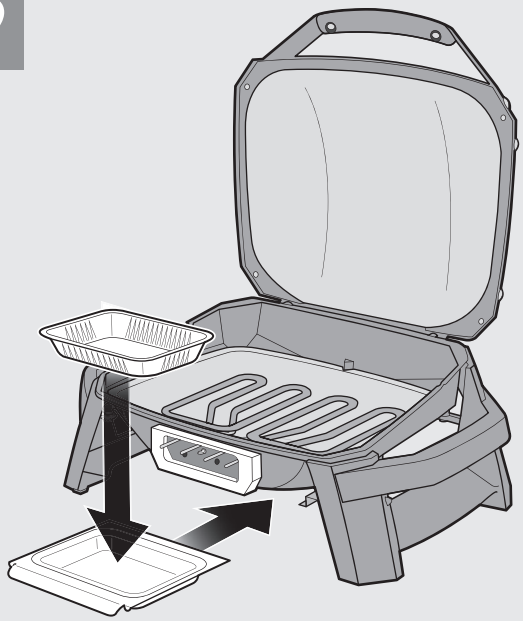

20

21

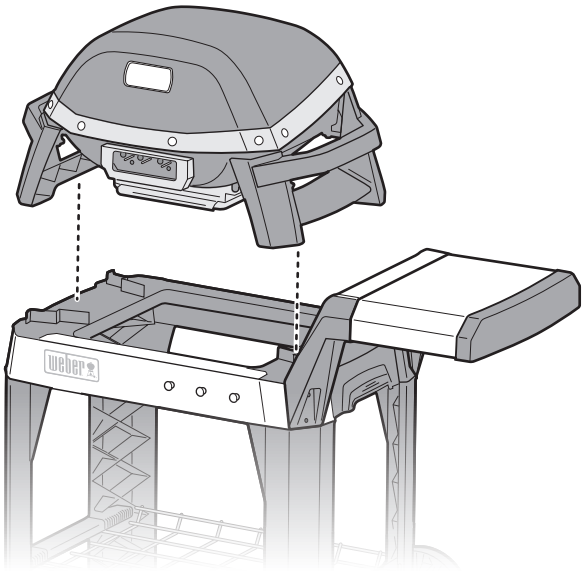

22

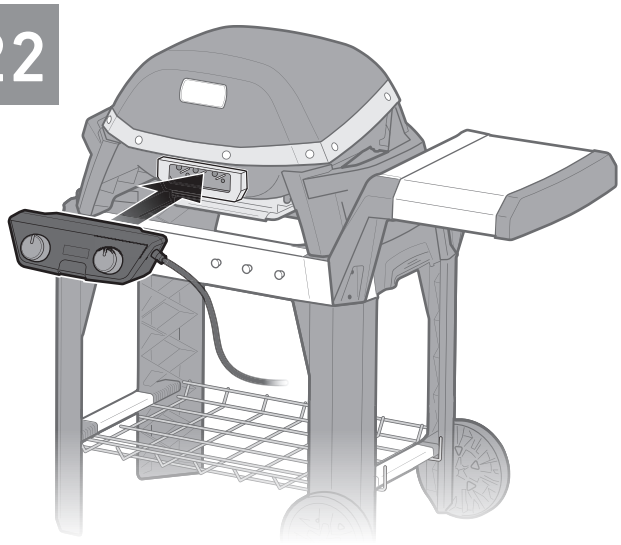

23

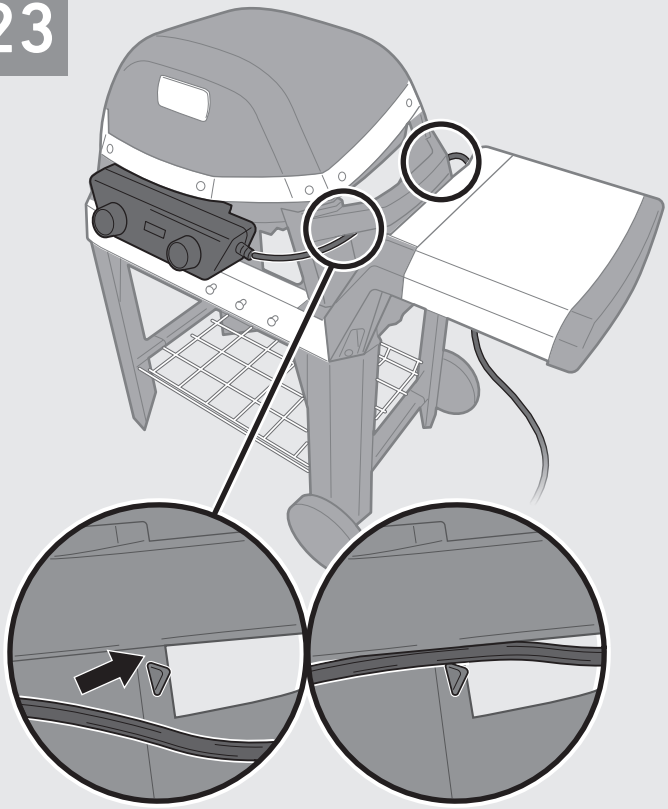

24

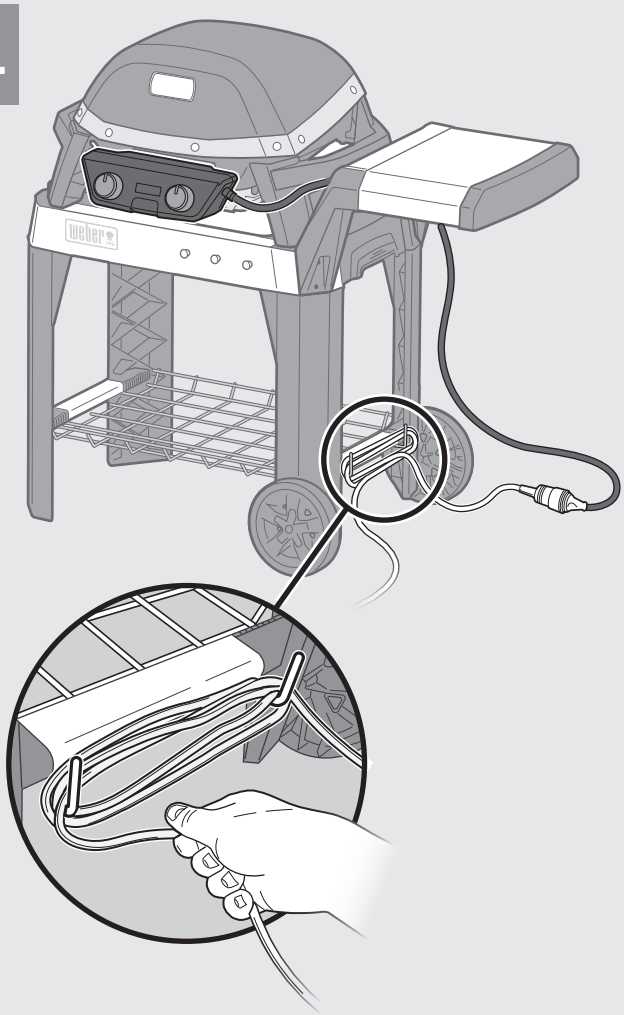

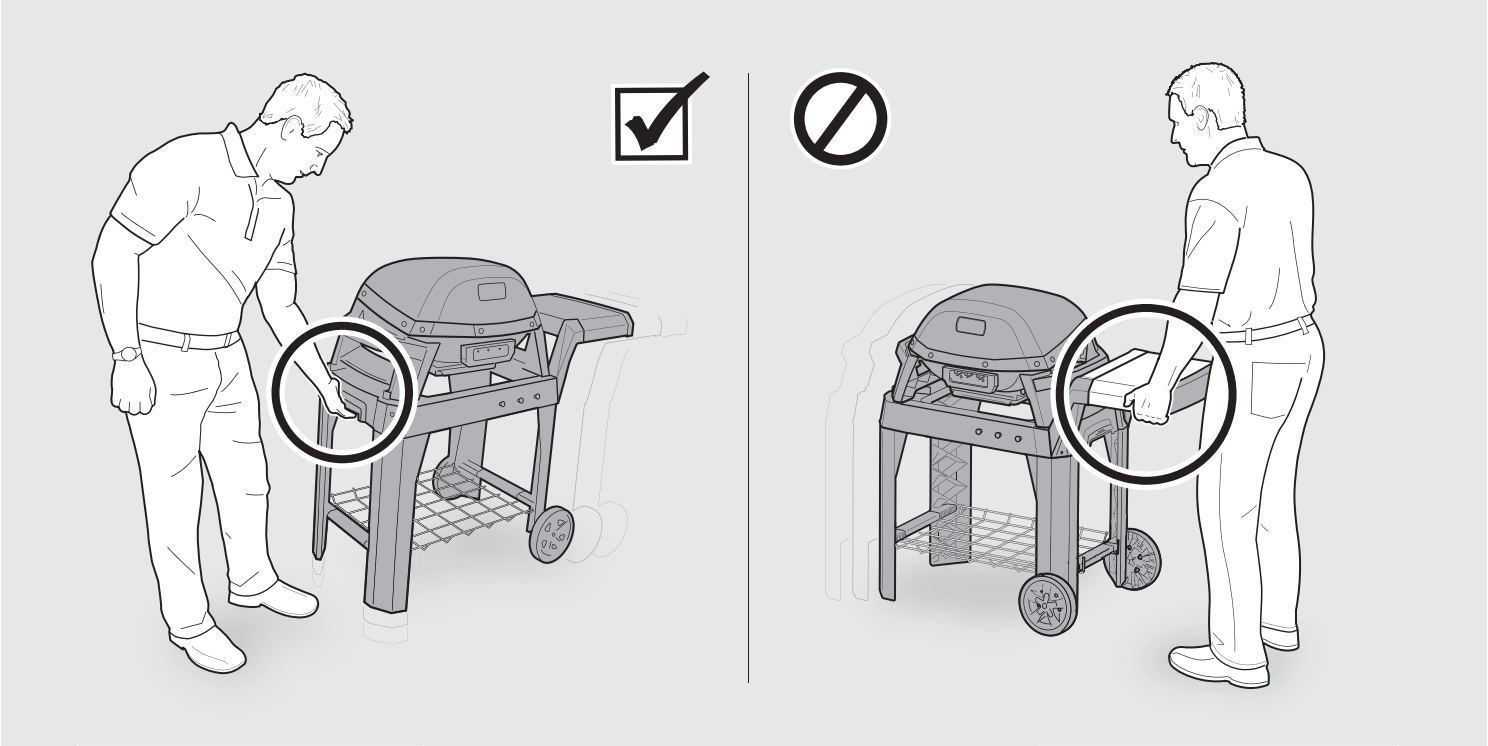

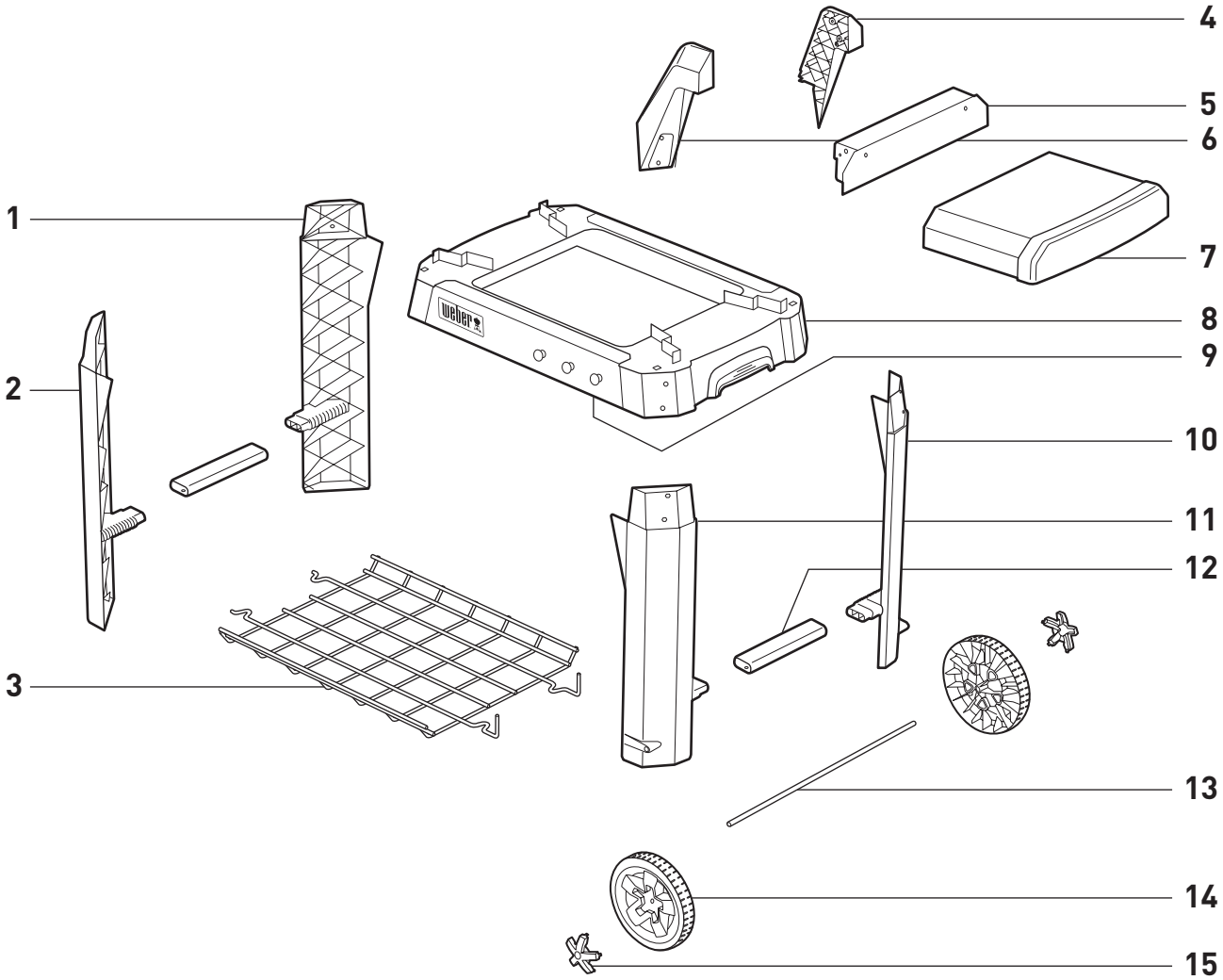
1
2
3
4
5
6
7
8
9
10
11
12
13
14
15

WEBER-STEPHEN PRODUCTS LLC
www.weber.com

© 2020 Designed and engineered by Weber-Stephen Products LLC,
1415 S. Roselle Road, Palatine, Illinois 60067 USA.